HTS380 MINI DUMPER

Mini dumper c/ pá carregadora, para a descarga e movimentação de qualquer tipo de material.

MODELO

HTS380 Mini Dumper c/ pá carregadora

MINI DUMPER	HTS380
Capacidade máx. de carga	380 kg
Peso	830 kg
Motor	Briggs & Stratton
Modelo do motor	23HP
Potência	17.2Kw - 3600rpm
Tipo de motor	1 cilindro, 4 tempos, refrigerado a ar
Deslocamento	627 cc
Combustível	Gasolina
Consumo	< 0.7 g/kw.h
Cap. de depósito de combustível	15l
Cap. de depósito de óleo	1.7 l
Cap. do depósito de Hidráulico	37l
Velocidade	0 - 4.5km/h
Inclinação máx. de despejo	35°
Inclinação de escalada	0 - 25°
Gamela	C/ sistema basculamento hidráulico

Capacidade hidráulica

Fluxo da bomba	21,6 L/min
Pressão	17 mpa

Dimensões

Dimensões gerais C/balde (CxLxA)	2085x 1150x 1350mm
Dimensões gerais s/balde (CxLxA)	2035x 1120x 1350mm
Dimensões do balde (CxLxA)	1800 x 740 x 300mm
Altura max. de carga	1890mm
Altura max. de descarga	1465mm
Capacidade do balde	0,15 m^3
Distância mínima ao solo	121 mm
Raio de viragem mínimo	1307 mm

Características

- Linha hidráulica extra para aplicação de acessórios ;
- Robusto e versátil;
- Gamela basculante, permite ser levantada hidraulicamente;
- Plataforma para o operador;
- Permite a descarga de qualquer objeto.

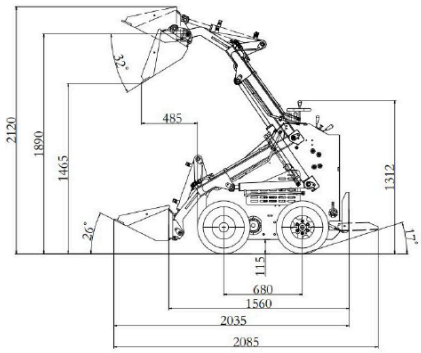

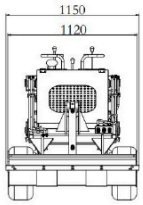

REVENDEDOR AUTORIZADO

A DEVIL'MACHINES reserva-se no direito de alterar, **sem aviso prévio**, a informação e oferta comercial relativa a produtos e preços em vigor. Todas as informações estão em vigor nas condições assinaladas, **salvo erro tipográfico, ortográfico ou de impressão**.